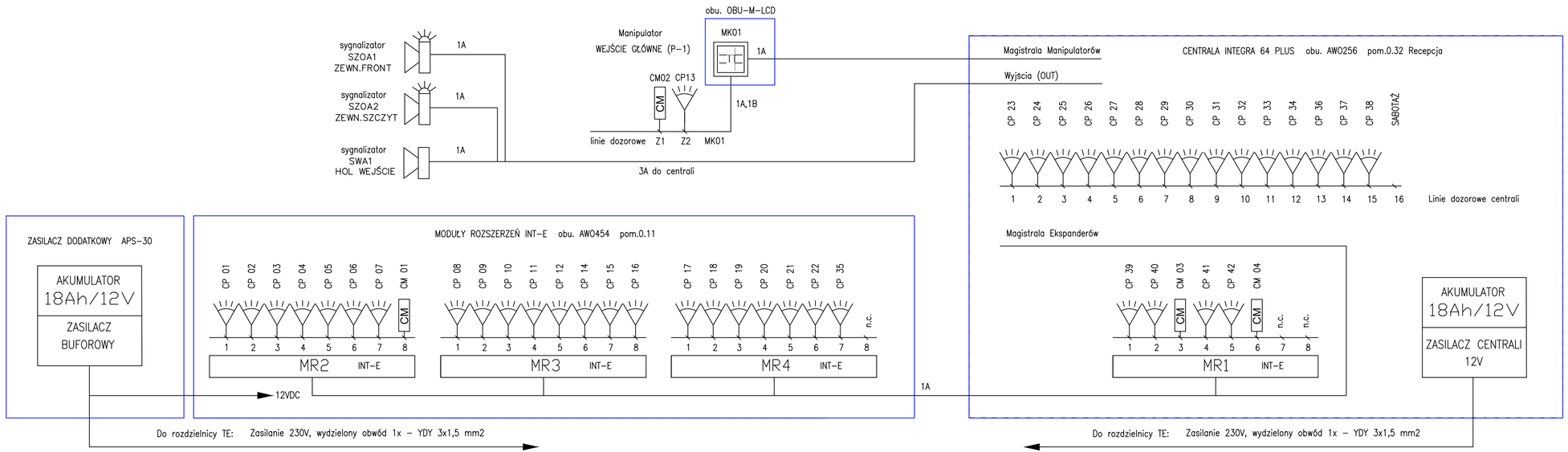

CP – Pasywna Czujka Podczerwieni

CM – Czujka Magnetyczna

CA – Centrala Alarmowa

MR – Moduł rozszerzeń linii dozorowych

MK – Manipulator (obsługa i nadzór)

SZOA – Sygnalizator zewnętrzny optyczno-akustyczny

SWA – Sygnalizator wewnętrzny-akustyczny

A – Przewód YTKSY 3x2x0,5

B – Przewód YTKSY 2x2x0,5

MIROSŁAW BURTA
ZAKŁAD USŁUGOWY
08-110 SIEDLCE, UL.GRABIANOWSKA 23

PRZEBUDOWA I REMONT POMIESZCZEŃ BUDYNKU POLIKLINIKI W CELU DOSTOSOWANIA DO AKTUALNYCH WARUNKÓW TECHNICZNYCH, REMONTU INSTALACJI WEWNĘTRZNYCH: WOD-KAN, C.O., WENTYLACJI, ELEKTRYCZNYCH I TELETECHNICZNYCH, DOCIEPLENIA ŚCIAN I STROPODACHU BUDYNKU POLIKLINIKI, MONTAŻU INSTALACJI FOTOWOLTAICZNEJ O MOCY 24,91 kWp, ROZBIÓRKI CZERPNI POWIETRZA I OBUDOWY NACZYNIA ZBIORCZEGO

SCHEMAT BLOKOWY INSTALACJI SSWIN

RYSUNEK PW-E-3	SKALA:
MIEJSCE I DATA:	SIEDLCE, GRUDZIEŃ 2019
INWESTOR:	LOKALIZACJA:
Centralny Szpital Kliniczny MSWiA w Warszawie ul. Wołoska 137, 02-507 Warszawa	Działka nr ewid. 75-105/1 ul. Starowiejska 66, 08-110 Siedlce
PROJEKTANT:	PODPIS:
mgr inż. Marcin Barczak MAZ/0104/PWBE/19 upr. bez ograniczeń w specjalności sieci, instalacje i urządzenia elektryczne	
SPRAWDZAJĄCY:	PODPIS:
mgr inż. Jerzy Chudawski GPB-4224/57/50/89 w specjalności sieci i instalacje elektryczne bez ograniczeń	
FAZA: PROJEKT WYKONAWCZY	BRANŻA: ELEKTRYCZNA